PROFILE PODŁUŻNE ODCINKÓW BOCZNYCH I PRZYŁĄCZY GRAWITACYJNYC OD KANAŁU GRAWITACYJNEGO 'DA'

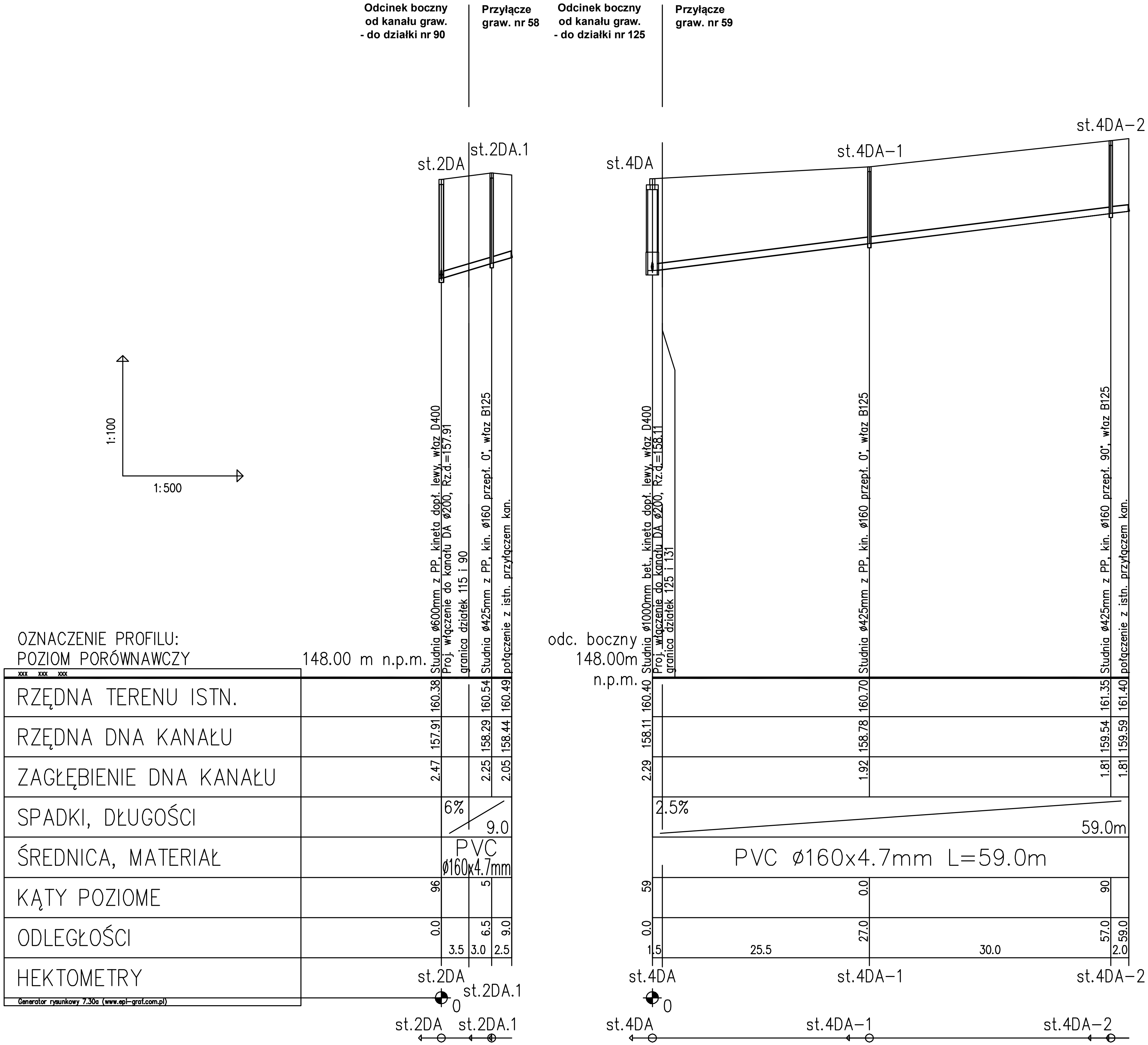

PRZEKRÓJ PRZEZ WYKOP - A:A

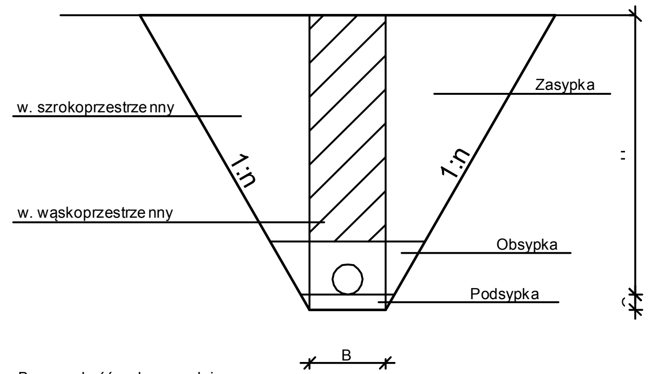

B - szerokość wykopu w dnie
H - głębokość wykopu
G - grubość podsypki = 0.2 m
n - nachylenie skarp
- n > 0 - wykop szerokoprzestrzenny
- n < 0 - wykop wąskoprzestrzenny
- n = 0 i B = 0 - przewiert

RURY KLASY T (SN = 8 kN/m²)
RURY KLASY N (SN = 4 kN/m²)

etgar®

"ETGAR" Krzysztof W
30-418 KRAKÓW ul. ZAKOPIAŃSKA
tel./fax (+48) 12 261 85 80, tel.(+48) 12
kom: (+48) 502 063 472, (+48) 500
NIP 945-195-43-21 REGON 1200
www.etgar.pl

Obiekt: **BUDOWA SIECI KANALIZACJI SANITARNEJ Z PRZYŁĄCZAMI, PRZEPOMP ENERGETYCZNYM DLA MIEJSCOWOŚCI ANIELIN I JAROCHY, GMINA BEL**

Stadium: **PROJEKT BUDOWLANY** Branża: **SANITARNA**

Inwestor: **GMINA BELSK DUŻY, UL. J. KOZIETULSKIEGO 4A, 05-622 BELSK DUŻY**

Tytuł rysunku: **Profile podłużne odcinków bocznych i przyłączy grawitacyjnych od kanału grawitacyjnego 'DA'**

	Imię i nazwisko:	Specjalność:	Nr. uprawnie
Projektował:	mgr inż. Krzysztof Wójcik	instalacyjna w zakresie sieci, inst. i urządz. cieplnych, wentylacyjnych gaz, wod-kan	SWK/0131/POOS/04
Sprawdziła:	mgr inż. Agnieszka Wójcik		MAP/0366/PWOS/08
Data opracowania:	MARZEC 2014		